ΣSigma Γραφείο Υδατικών και Περιβαλλοντικών Μελετών
Κορίνθου 293 ΠΑΤΡΑ τ.κ. 262 21 τηλ: 2610222 616, fax: 2610225259, e-mail: info@sigmaeng.gr

Φορέας	ΔΗΜΟΣ ΝΑΥΠΑΚΤΙΑΣ Δ Ε Υ Α ΝΑΥΠΑΚΤΙΑΣ
Μελέτη	ΑΠΟΠΕΡΑΤΩΣΗ ΑΠΟΧΕΤΕΥΣΗΣ ΛΥΜΑΤΩΝ ΑΝΤΙΡΡΙΟΥ
Φάση	ΟΡΙΣΤΙΚΗ ΜΕΛΕΤΗ

Σχέδιο	ΤΥΠΙΚΑ ΦΡΕΑΤΙΑ ΔΟΜΗΜΕΝΟΥ ΤΟΙΧΩΜΑΤΟΣ ΔΙΚΤΥΟΥ ΑΚΑΘΑΡΤΩΝ ΣΕ ΕΥΘΕΙΑ ή ΥΠΟ ΓΩΝΙΑ 60 ΜΟΙΡΩΝ	Αρ.Σχ. 9Α Κλίμακα 1 : 10

Σύνταξη Μελέτης	Ημερομηνία
Σπυρος Φραγκος Γιωργος Φραγκος Κωστας Θεοδωροπουλος Οδυσσεας Νικου Γιωργος Δελεγκος Γαρυφαλλια Κωτσια	Σεπτέμβριος 2020

Μελετητης	Σ. Φραγκος	

«ΣΙΓΜΑ-Γραφείο Τεχνικών Περιβαλλοντικών και Υποστηριστικών Μελετών Ανώνυμη Εταιρεία»
Α.Μ.Α.Ε. ... 094365418
Δ.Ο.Υ. Β' Πατρών Τηλ. 2610-278635
Κορίνθου 291-293 - Πατρα Τ.Κ. 262 21

ΚΑΤΟΨΗ ΦΡΕΑΤΙΟΥ

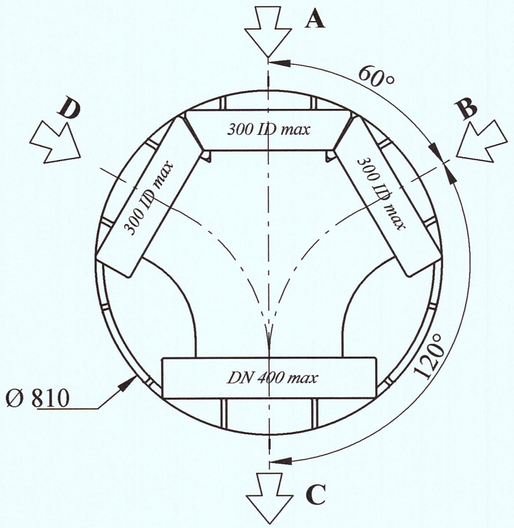

ΤΟΜΗ ΕΠΕΚΤΑΣΗΣ ΦΡΕΑΤΙΟΥ

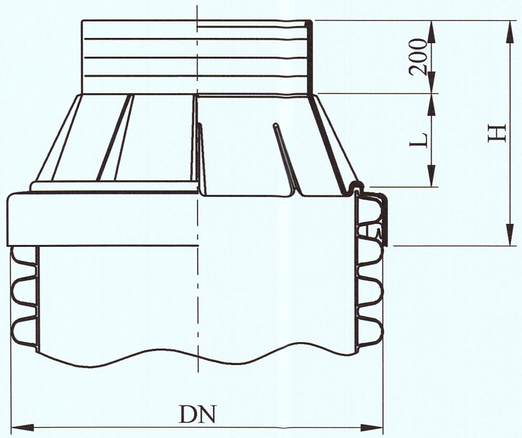

ΛΕΠΤΟΜΕΡΕΙΑ ΣΚΑΛΑΣ

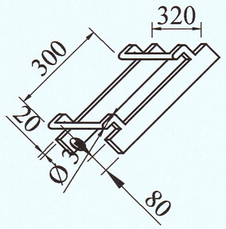

ΤΟΜΗ ΦΡΕΑΤΙΟΥ

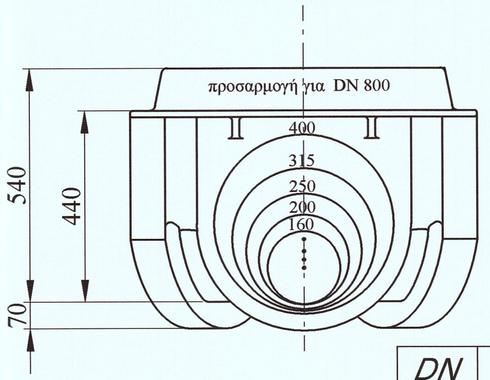

ΤΟΜΗ ΕΠΕΚΤΑΣΗΣ ΦΡΕΑΤΙΟΥ

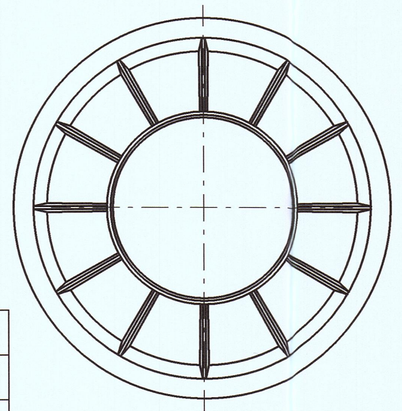

DN	L	H
800	150	500
1000	250	700
1200	350	800